TOUCAN DUO
NACELLES À MÂT VERTICAL

Hauteur Travail	6,00 m
Hauteur plate-forme	4,00 m
Capacité Plate-forme de travail [1]	130 kg
Capacité tablette élévatrice	70 kg
A1. Dimensions plate-forme (L x l)	0,65 m / 0,75 m
A2 Dimensions tablette élévatrice (L x l)	0,50 m / 0,75 m
B. Largeur totale	0,78 m
C. Hauteur repliée	1,79 m
D. Longueur totale	1,65 m
E. Empattement	1,35 m
F. Garde au sol	8 cm
Largeur châssis	0,78 m
Poids *	1.000 kg
Pression au sol	13,10 kg/cm²
Vitesse de translation - repliée	4 km/h
Vitesse de translation - dépliée	1 km/h
Rayon de braquage (extérieur)	1,64 m
Rayon de braquage (intérieur)	0,00 m
Pente admissible	20%
Bandages non marquants	300 x 80
Système électrique	24V DC
Batteries	24V - 180 AH
Chargeur	24V – 15A
Moteurs de roues	2 motors 24V AC - 320 W
Freins	Disques
Moteur électrique	1 kW
Systeme hydraulique	6 L

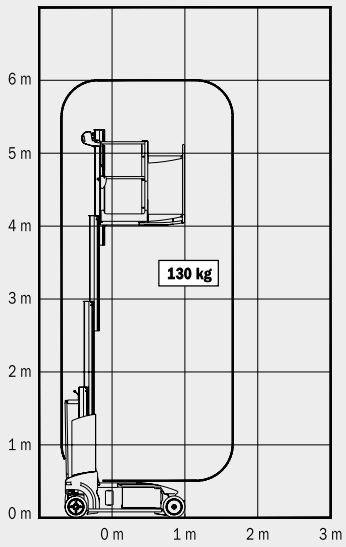

[1] Capacité pour 1 personne en usage intérieur
* Les spécifications peuvent varier en fonction des réglementations en vigueur dans le pays d'utilisation ou par l'adjonction d'équipements optionnels.

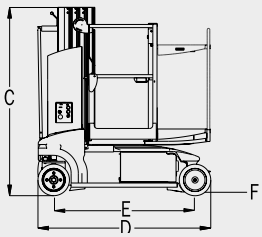

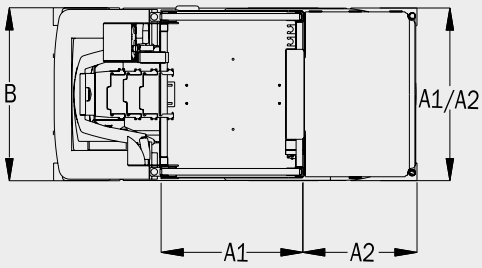

JLG Industries, Inc. compte parmi les principaux concepteurs et fabricants d'équipements d'accès (services et accessoires associés compris) du monde.

JLG dispose d'unités de production aux États-Unis, en France, en Roumanie, en Chine et en Belgique. Les clients de JLG à travers l'Europe, la Scandinavie, l'Afrique et le Moyen-Orient bénéficient d'un réseau de points de ventes et de services dédiés conçus pour répondre aux plus hautes exigences en matière de support.

JLG est une filiale d'Oshkosh Corporation.

www.jlgeurope.com

JLG recherche et développe continuellement de nouveaux produits et se réserve le droit de procéder à toute modification sans préavis. Toutes les informations contenues dans le présent document sont fournies à titre indicatif. Certaines options ou normes applicables dans certains pays peuvent augmenter le poids de la machine. Les spécifications sont susceptibles d'être modifiées pour répondre aux normes des pays ou lors de l'ajout d'un équipement en option.